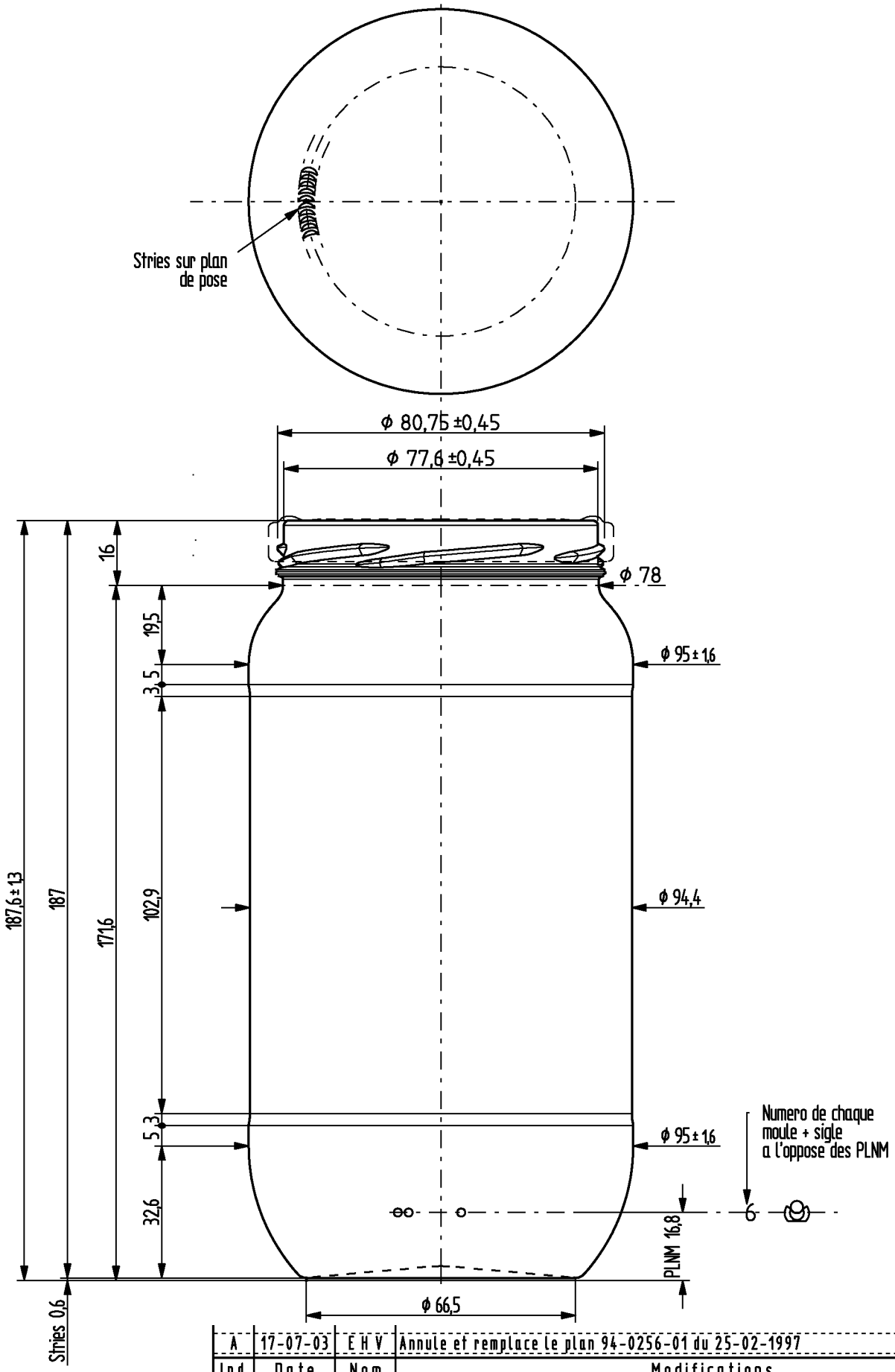

Ind.	Date	Nom	Modifications
A	17-07-03	E H V	Annule et remplace le plan 94-0256-01 du 25-02-1997

Gerbabilite: OUI Specification:		Date Creation: 25-02-97
Capacite Ras Bord: 1062 ml ±16	Etudie par: PETIT Jacky	Date Plan: 14-01-97
Poids: 400 g env.	EMT: 2,8	Ech: 1/1
Bague: TWIST-OFF 82 FD 130		Code: 1820

BSN glass pack

POT 1062ml TO 82

SERVICE ETUDE MODELE

Activite Alimentaire France
VMC 41, Rue Pierre MAITRE
BP 67 - 51053 REIMS
FRANCE

6208-01 — NUMERO DE PLAN

A — INDICE

14 9001 — REFERENCE COMMERCIALE

Ce modele est la propriete de VMC qui en est l'auteur. Au titre du droit d'auteur, toute reproduction integrale ou partielle, adaptation ou transformation de ce modele, sans l'autorisation de VMC est illicite (article L 122-4 du code de la propriete intellectuelle).
La soumission de ce projet entraine pour le destinataire, le respect de ces droits.