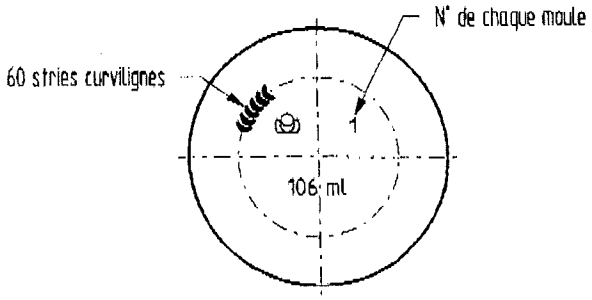

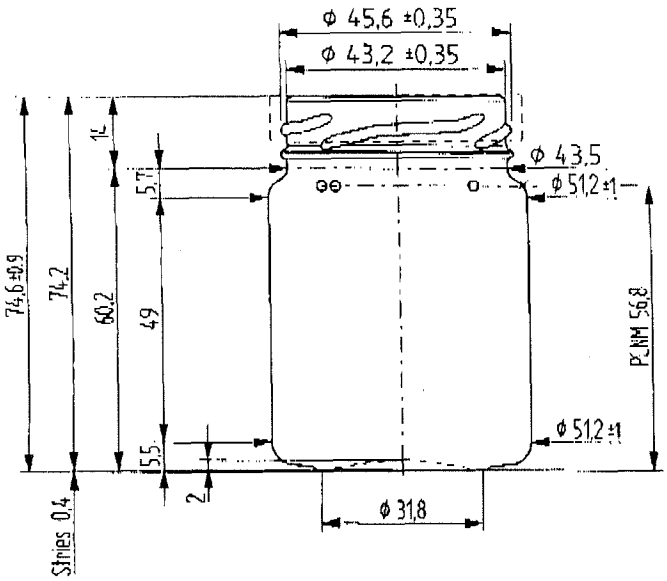

Ind	Date	Nom	Modifications

Gerbabilite : oui — Suivant Specifications : fd114

CAPACITE RAS BORD : 106 ml $^{+3}_{-3}$ — Bague : TO 48 FO 157 A — Code : 1481

POIDS : 87 genv — CMT : 2,8 — Ech : 1/1 — Etudie par : A-R LEROY — Date — Creation : 06-03-00 — Plan : 09-02-00

SERVICE ETUDE MODELE

VMC 41, Rue Pierre MAITRE BP 67 - 51053 REIMS

POT 106 ml TO 48 STD

95-0059-01 NUMERO DE PLAN — INDICE — 1011 REFERENCE COMMERCIALE

Ce modele est la propriete de VMC qui en est l'auteur. Au titre du droit d'auteur, toute reproduction integrale ou partielle, adaptation ou transformation de ce modele, sans l'autorisation de VMC est illicite (article L 122-4 du code de la propriete intellectuelle).
La soumission de ce projet entraine pour le destinataire, le respect de ces droits.